SCHEMAT WĘZŁA W1

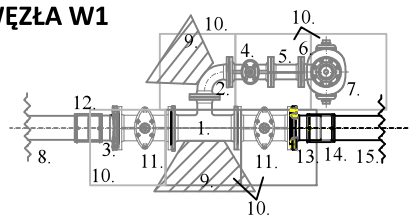

1. trójnik żeliwny kołnierzowy redukcyjny DN150/80 proj. wg odrębnego opracowania
2. kolano żeliwne kołnierzowe DN80 proj. wg odrębnego opracowania
3. tuleja z kołnierzem dla rur PE proj. wg odrębnego opracowania
4. zasuwa żeliwna kołnierzowa DN80 proj. wg odrębnego opracowania
5. kształka żeliwna dwukołnierzowa DN80 L=0,2m proj. wg odrębnego opracowania
6. kolano stopowe 90° DN80 proj. wg odrębnego opracowania
7. hydrant nadziemny DN80 proj. wg odrębnego opracowania
8. sieć wodociągowa DN160PE proj. wg odrębnego opracowania
9. blok oporowy proj. wg odrębnego opracowania
10. płytka chodnikowa proj. wg odrębnego opracowania
11. zasuwa żeliwana kołnierzowa DN150 proj. wg odrębnego opracowania
12. mufa do zgrzewania elektrooporowego proj. wg odrębnego opracowania
13. proj. tuleja z kołnierzem dla rur PE
14. proj. mufa do zgrzewania elektrooporowego
15. proj. sieć wodociągowa DN160PE

SCHEMAT WĘZŁA W2

RZUT Z GÓRY:

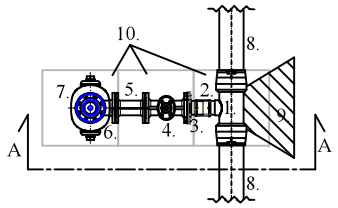

PRZEKRÓJ A-A:

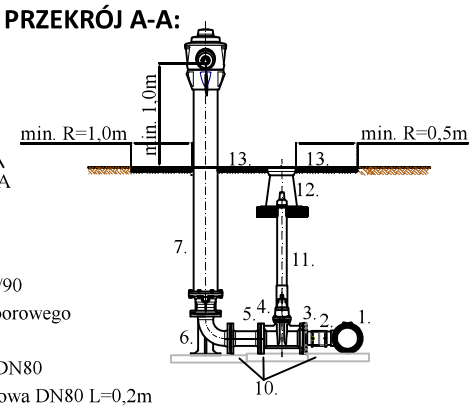

1. proj. trójnik redukcyjny PE DN160/90
2. proj. mufa do zgrzewania elektrooporowego
3. proj. tuleja z kołnierzem dla rur PE
4. proj. zasuwa żeliwna kołnierzowa DN80
5. proj. kształka żeliwna dwukołnierzowa DN80 L=0,2m
6. proj. kolano stopowe 90° DN80
7. proj. hydrant nadziemny DN80
8. proj. sieć wodociągowa DN160PE
9. proj. blok oporowy
10. proj. płytka chodnikowa
11. proj. klucz teleskopowy do zasuw
12. proj. skrzynka żeliwna
13. proj. obetonowanie

SCHEMAT WĘZŁA W11, W12, W13

RZUT Z GÓRY:

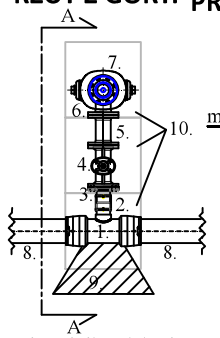

PRZEKRÓJ A-A:

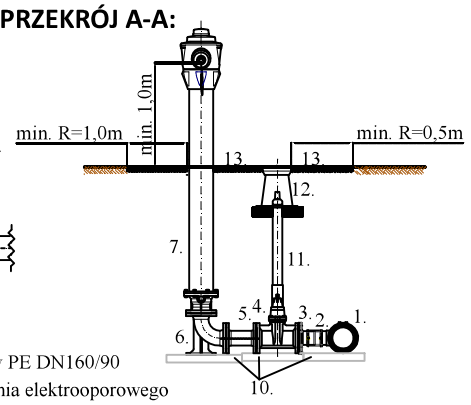

1. proj. trójnik redukcyjny PE DN160/90
2. proj. mufa do zgrzewania elektrooporowego
3. proj. tuleja z kołnierzem dla rur PE
4. proj. zasuwa żeliwna kołnierzowa DN80
5. proj. kształka żeliwna dwukołnierzowa DN80 L=0,2m
6. proj. kolano stopowe 90° DN80
7. proj. hydrant nadziemny DN80
8. proj. sieć wodociągowa DN160PE
9. proj. blok oporowy
10. proj. płytka chodnikowa
11. proj. klucz teleskopowy do zasuw
12. proj. skrzynka żeliwna
13. proj. obetonowanie

SCHEMAT WĘZŁA W4, W5, W7, W8, W15, W16

RZUT Z GÓRY:

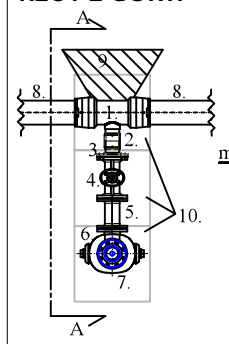

PRZEKRÓJ A-A:

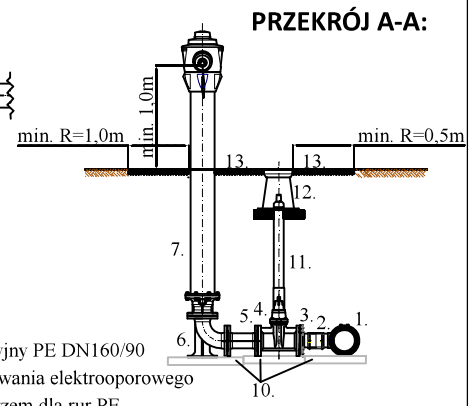

1. proj. trójnik redukcyjny PE DN160/90
2. proj. mufa do zgrzewania elektrooporowego
3. proj. tuleja z kołnierzem dla rur PE
4. proj. zasuwa żeliwna kołnierzowa DN80
5. proj. kształka żeliwna dwukołnierzowa DN80 L=0,2m
6. proj. kolano stopowe 90° DN80
7. proj. hydrant nadziemny DN80
8. proj. sieć wodociągowa DN160PE
9. proj. blok oporowy
10. proj. płytka chodnikowa
11. proj. klucz teleskopowy do zasuw
12. proj. skrzynka żeliwna
13. proj. obetonowanie

SCHEMAT WĘZŁA W6

RZUT Z GÓRY:

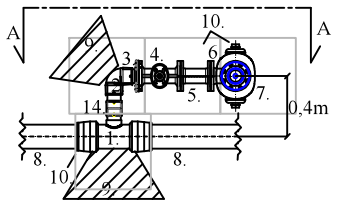

PRZEKRÓJ A-A:

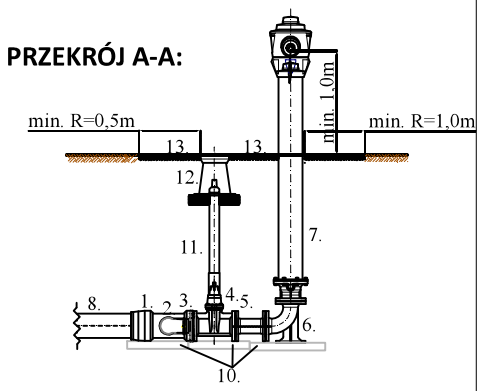

1. proj. trójnik redukcyjny PE DN160/90
2. proj. kolano PE DN90
3. proj. tuleja z kołnierzem dla rur PE
4. proj. zasuwa żeliwna kołnierzowa DN80
5. proj. kształka żeliwna dwukołnierzowa DN80 L=0,2m
6. proj. kolano stopowe 90° DN80
7. proj. hydrant nadziemny DN80
8. proj. sieć wodociągowa DN160PE
9. proj. blok oporowy
10. proj. płytka chodnikowa
11. proj. klucz teleskopowy do zasuw
12. proj. skrzynka żeliwna
13. proj. obetonowanie
14. proj. mufa do zgrzewania elektrooporowego

SCHEMAT WĘZŁA W9

RZUT Z GÓRY:

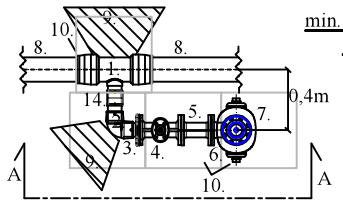

PRZEKRÓJ A-A:

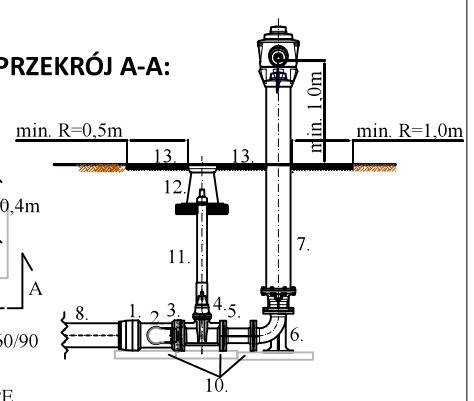

1. proj. trójnik redukcyjny PE DN160/90
2. proj. kolano PE DN90
3. proj. tuleja z kołnierzem dla rur PE
4. proj. zasuwa żeliwna kołnierzowa DN80
5. proj. kształka żeliwna dwukołnierzowa DN80 L=0,2m
6. proj. kolano stopowe 90° DN80
7. proj. hydrant nadziemny DN80
8. proj. sieć wodociągowa DN160PE
9. proj. blok oporowy
10. proj. płytka chodnikowa
11. proj. klucz teleskopowy do zasuw
12. proj. skrzynka żeliwna
13. proj. obetonowanie
14. proj. mufa do zgrzewania elektrooporowego

SCHEMAT WĘZŁA W17

RZUT Z GÓRY:

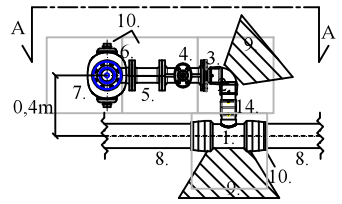

PRZEKRÓJ A-A:

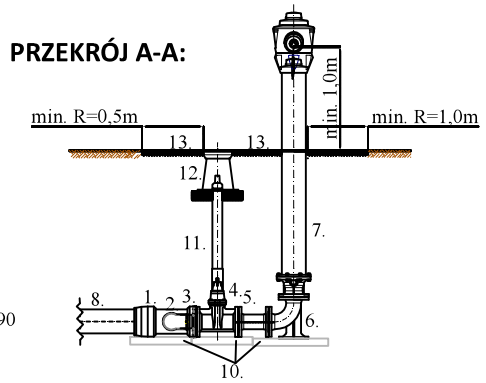

1. proj. trójnik redukcyjny PE DN160/90
2. proj. kolano PE DN90
3. proj. tuleja z kołnierzem dla rur PE
4. proj. zasuwa żeliwna kołnierzowa DN80
5. proj. kształka żeliwna dwukołnierzowa DN80 L=0,2m
6. proj. kolano stopowe 90° DN80
7. proj. hydrant nadziemny DN80
8. proj. sieć wodociągowa DN160PE
9. proj. blok oporowy
10. proj. płytka chodnikowa
11. proj. klucz teleskopowy do zasuw
12. proj. skrzynka żeliwna
13. proj. obetonowanie
14. proj. mufa do zgrzewania elektrooporowego

SCHEMAT ZASUW

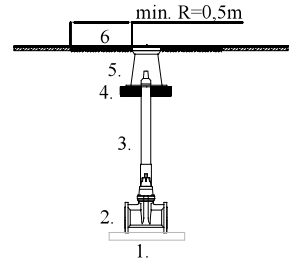

1. proj. płytka chodnikowa
2. proj. zasuwa
3. proj. klucz teleskopowy do zasuw
4. proj. betonowa płyta pod skrzynkę
5. proj. skrzynka żeliwna do zasuw
6. proj. obetonowanie w promieniu 0,5m

SCHEMAT WĘZŁA W10

RZUT Z GÓRY:

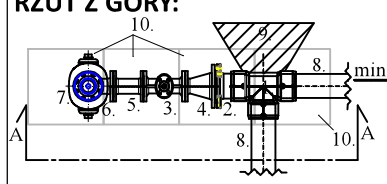

PRZEKRÓJ A-A:

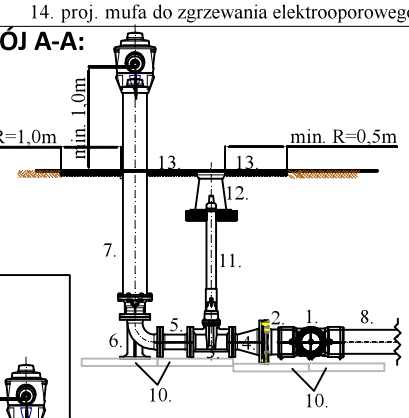

1. proj. trójnik PE DN160
2. proj. tuleja z kołnierzem dla rur PE
3. proj. zasuwa żeliwna kołnierzowa DN80
4. proj. zwężka żeliwna kołnierzowa DN150/80
5. proj. kształka żeliwna dwukołnierzowa DN80 L=0,2m
6. proj. kolano stopowe 90° DN80
7. proj. hydrant nadziemny DN80
8. proj. sieć wodociągowa DN160PE
9. proj. blok oporowy
10. proj. płytka chodnikowa
11. proj. klucz teleskopowy do zasuw
12. proj. skrzynka żeliwna
13. proj. obetonowanie

SCHEMAT WĘZŁA W3, W14

RZUT Z GÓRY:

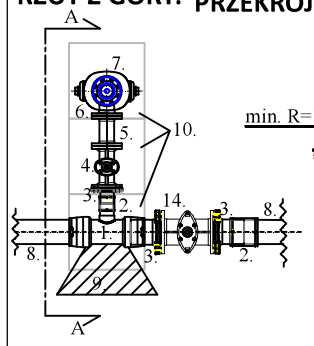

PRZEKRÓJ A-A:

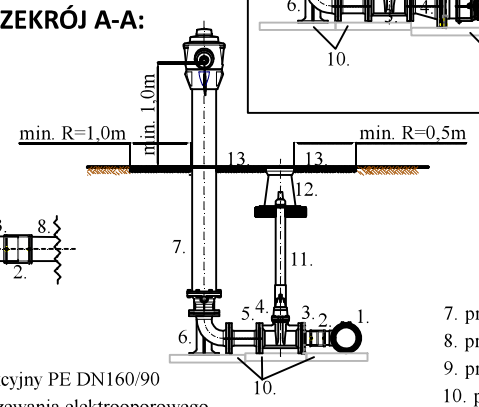

1. proj. trójnik redukcyjny PE DN160/90
2. proj. mufa do zgrzewania elektrooporowego
3. proj. tuleja z kołnierzem dla rur PE
4. proj. zasuwa żeliwna kołnierzowa DN80
5. proj. kształka żeliwna dwukołnierzowa DN80 L=0,2m
6. proj. kolano stopowe 90° DN80
7. proj. hydrant nadziemny DN80
8. proj. sieć wodociągowa DN160PE
9. proj. blok oporowy
10. proj. płytka chodnikowa
11. proj. klucz teleskopowy do zasuw
12. proj. skrzynka żeliwna
13. proj. obetonowanie
14. proj. zasuwa żeliwna kołnierzowa DN150

SCHEMAT ŁUKÓW

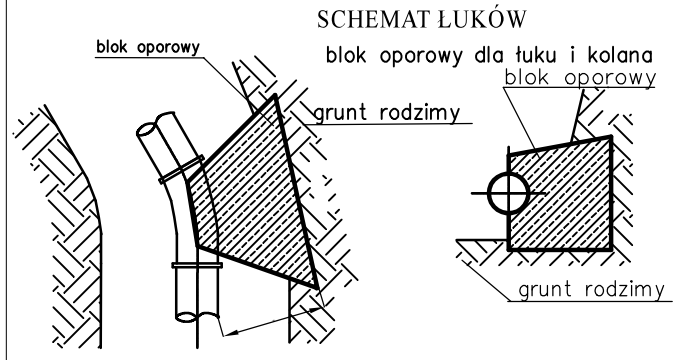

UWAGA:
– Kształtki z tworzywa sztucznego należy oddzielić od bloków oporowych grubą warstwą folii PE.
– Blok oporowy powinien być tak ustawiony, aby swą tylną ścianą opierał się o grunt nienaruszony.
– W przypadku braku możliwości spełnienia tego warunku, należy przestrzeń między tylną ścianą bloku a gruntem rodzimym zalać betonem klasy B7.5 przygotowanym na miejscu.

SCHEMAT WĘZŁA W18

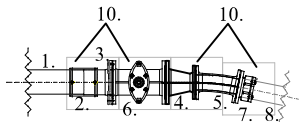

1. proj. sieć wodociągowa DN160PE PN10
2. proj. mufa do zgrzewania elektrooporowego
3. proj. tuleja z kołnierzem dla rur PE
4. proj. zwężka żeliwna kołnierzowa DN150/100
5. proj. łuk żeliwny kołnierzowy 11° DN100
6. proj. zasuwa żeliwna kołnierzowa DN150
7. Złączka R-K DN100
8. istn. sieć wodociągowa PVC Ø110
9. proj. płytka chodnikowa

UWAGA:
– Należy zamontować klinowe zasuwy odcinające kołnierzowe z miękkim doszczelnieniem.
– Zasuwa musi znajdować się w odległości co najmniej 1m od hydrantu.
– Zasuwy kołnierzowe wyposażyć w obudowę teleskopową i skrzynkę uliczną do zasuw wodociągowych.
– Teren wokół hydrantu w promieniu 1,0m i wokół skrzynek ulicznych zasuw wodociągowych w promieniu 0,5m należy umocnić poprzez obetonowanie, względnie ułożenie płytek betonowych lub bruku na podsypce piaskowej gr. 15cm.
– Zasuwy wodociągowe i hydranty p.poż oznakować tabliczkami orientacyjnymi na istniejących trwałych obiektach budowlanych lub specjalnych słupach. Tabliczki umieszczań na wysokości około 2,0m nad terenem, w miejscach widocznych, w odległości nie większej niż 20m od oznaczonego uzbrojenia.

BIURO PROJEKTÓW I REALIZACJI INWESTYCJI
PROSKOL
ŁUKASZ SKOLIMOWSKI
UL. 3-MAJA 18 LOK 3, 08-110 SIEDLCE
tel. 531 006 545, proskol.biuro@gmail.com

Tytuł opracowania: Budowa sieci wodociągowej w miejscowościach Ossówno, Natolin, Adamów, Wólka, gm. Wierzbno

Inwestor: Gmina Wierzbno
Wierzbno 90, 07–111 Wierzbno

Lokalizacja:
Działka nr: 388, 386 – obręb 0020 Ossówno; dz. nr 1, 46, 54, 69 – obręb 0018 Natolin, dz. nr 15, 13 – obręb 0001 – Adamów, dz. nr 126 – obręb 0029 – Wólka, jedn. ewid. 143309_2 Wierzbno, gm. Wierzbno, powiat węgrowski, woj. mazowieckie

Tytuł rys.: Schemat węzłów wodociągowych

Projektował–br. sanitarna:
mgr inż. Łukasz Skolimowski
MAZ/0535/PWOS/10
BR. SANITARNA

Sprawdził– br. sanitarna:
mgr inż. Michał Szkielonek
MAZ/0592/PBS/18
BR. SANITARNA

Opracował:
mgr inż. Anna Gumienniczuk

Branża	Data	Skala	Faza	Nr rysunku
Sanitarna	12.2023	1:500	P.T.	3